Projekt: Anschlussplan 20 kV-Messwandler

Kunde:

Schutzvermerk nach DIN ISO 16016 beachten!

Stadtwerke Zeven GmbH
Vitus-Platz 1
27404 Zeven

Anzahl der Seiten: 5

vorherige Seite:							Kunde	Projektbeschreibung	Blattbeschreibung	nächste Seite: 1	
Zustand	Änderung	Datum	Name	Projekt	Datum	Name		Anschlussplan 20 kV-Messwandler	Deckblatt	Proj.-Nr.: Anschlussplan 20 kV-Messwandler	Anlage: Ort:
				Bearb.	14.03.2025					Standort	Zeichng.-Nr.: Blatt: 1 von 1
				Gepr.							
				Norm			Urspr.	Ers.f	Ers.d		

Inhaltsverzeichnis

Anlage (=)	Seite	Dokumentart	Beschreibung	Index	Rev. Datum
	1	Deckblatt	Deckblatt		
	1	Inhaltsverzeichnis	Inhaltsverzeichnis		
	1	Stromlaufplan	Verrechnungsmessung		
	2	Stromlaufplan	Stromwandler 2. Kern		
	3	Stromlaufplan	Spannungswandler 2. Wicklung		

Schutzvermerk nach DIN ISO 16016 beachten!

vorherige Seite: 1

Zustand	Änderung	Datum	Name	Projekt	Datum	Name
				Bearb.	14.03.2025	
				Gepr.		
				Norm		

Kunde

Urspr.

Projektbeschreibung: Anschlussplan 20 kV-Messwandler

Ers.f

Blattbeschreibung: Inhaltsverzeichnis

Ers.d

nächste Seite: 1

Proj.-Nr.: Anschlussplan 20 kV-Messwandler

Anlage:

Ort:

Standort

Zeichng.-Nr.:

Blatt: 1

von 1

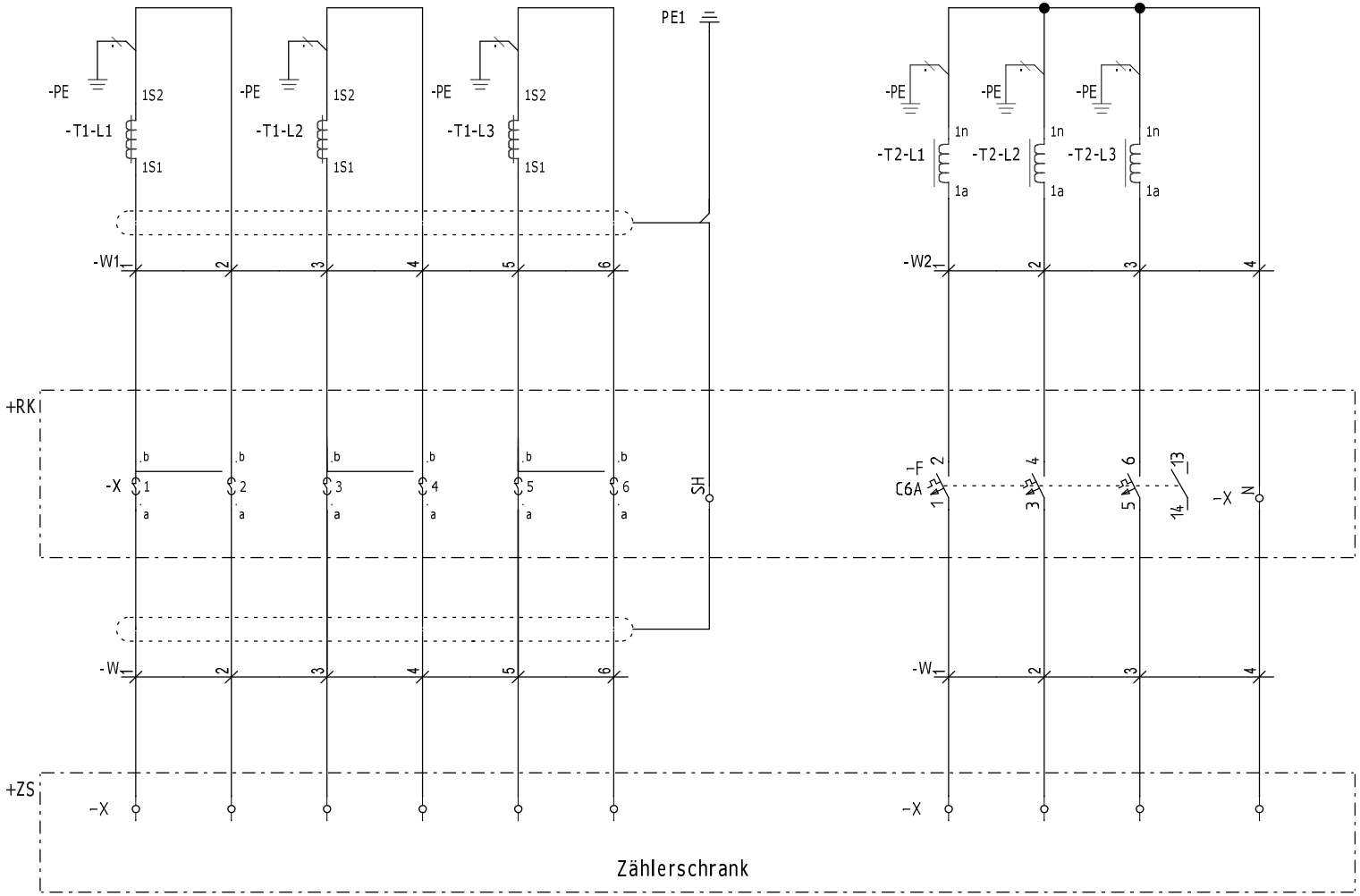

Schutzvermerk nach DIN ISO 16016 beachten!

vorherige Seite: 1							Kunde	Projektbeschreibung	Blattbeschreibung	nächste Seite: 2
Zustand	Änderung	Datum	Name	Projekt	Datum	Name		Anschlussplan 20 kV-Messwandler	Verrechnungsmessung	Proj.-Nr.: Anschlussplan 20 kV-Messwandler / Anlage: / Ort:
				Bearb.	14.03.2025	WG				Standort / Zeichng.-Nr.: / Blatt: 1 von 3
				Gepr.						
				Norm			Urspr.	Ers.f	Ers.d	

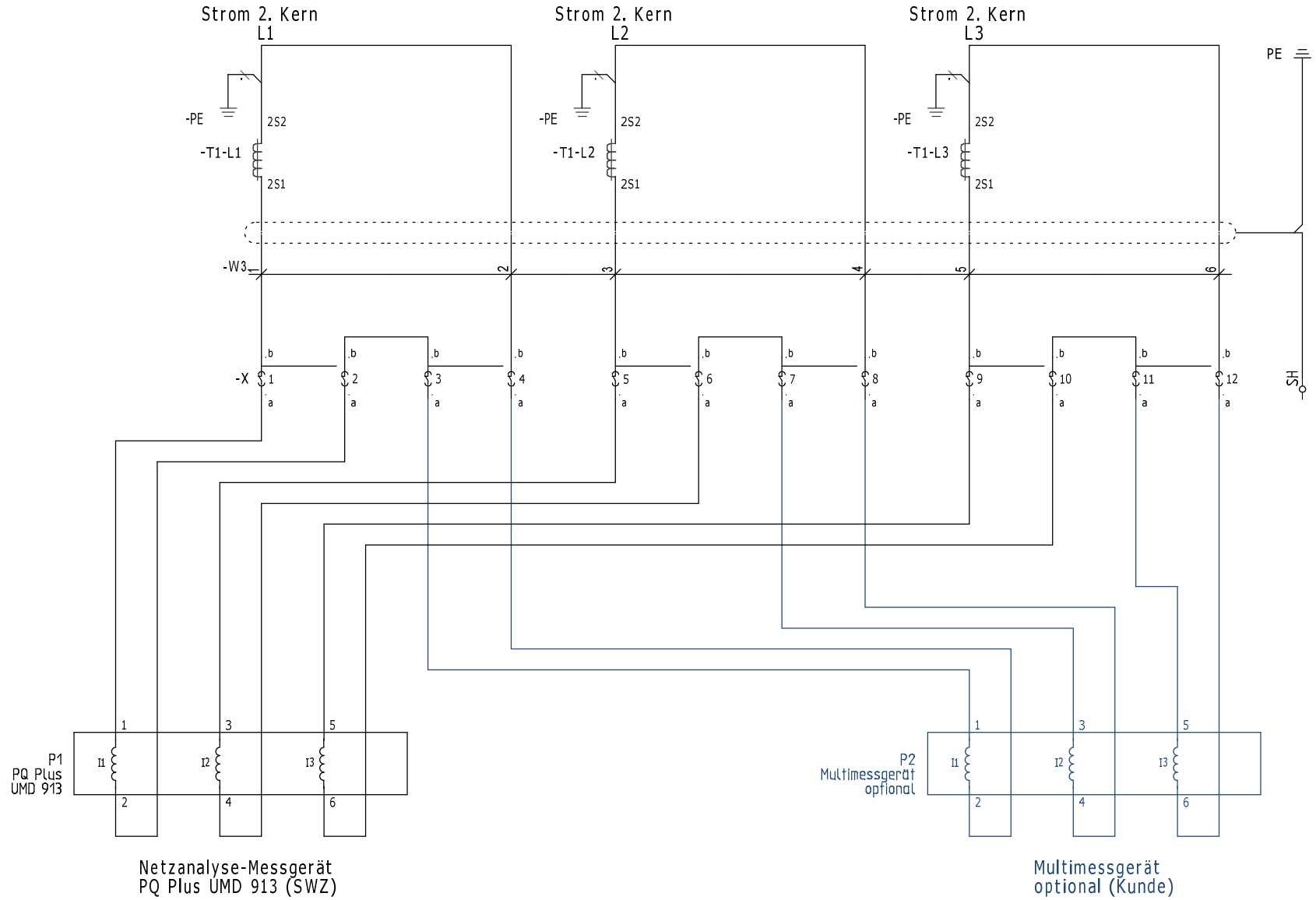

Schutzvermerk nach DIN ISO 16016 beachten!

vorherige Seite: 1							Kunde	Projektbeschreibung	Blattbeschreibung	nächste Seite: 3
Zustand	Änderung	Datum	Name	Projekt	Datum	Name		Anschlussplan 20 kV-Messwandler	Stromwandler 2. Kern	Proj.-Nr.: Anschlussplan 20 kV-Messwandler / Anlage: / Ort:
				Bearb.	14.03.2025	WG				Standort / Zeichng.-Nr.: / Blatt: 2 von 3
				Gepr.						
				Norm			Urspr.	Ers.f	Ers.d	

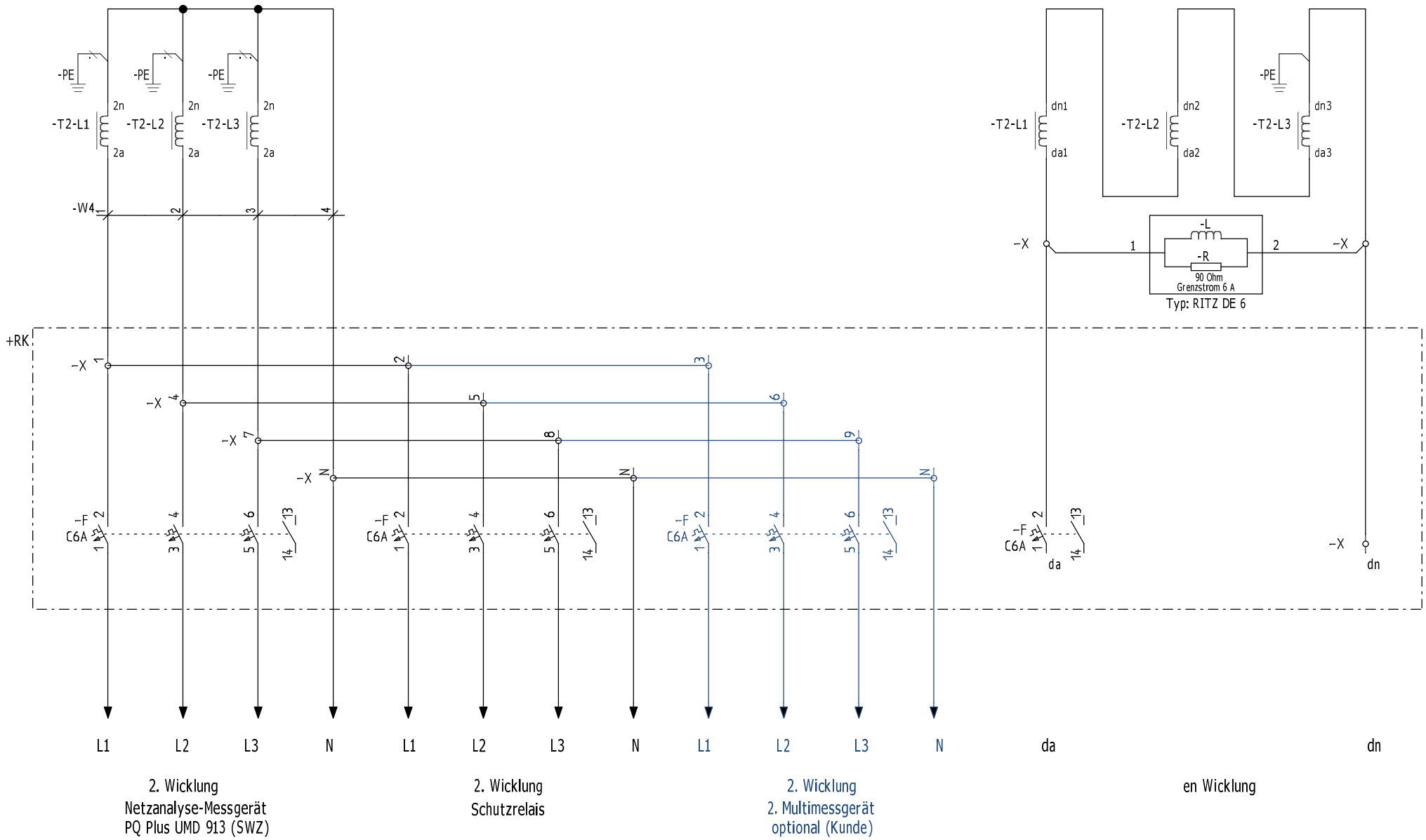
Schutzvermerk nach DIN ISO 16016 beachten!
-PE
-T2-L1
-T2-L2
-T2-L3
2n
2a
-W4
+RK
-X
-F
C6A
N
L1
L2
L3
2. Wicklung
Netzanalyse-Messgerät
PQ Plus UMD 913 (SWZ)
2. Wicklung
Schutzrelais
2. Wicklung
2. Multimessgerät
optional (Kunde)
dn1
dn2
dn3
da1
da2
da3
da
dn
-L
-R
90 Ohm
Grenzstrom 6 A
Typ: RITZ DE 6
en Wicklung

| | | |